Bulletin 193 E1 PLUS Remote Reset Accessory Module Application and Installation
Application et installation du relais de surcharge réinitialisable à distance Famille 193 E1 PLUS
Überlastrelais Bulletin 193 E1 PLUS, Fernrückstellung, Anwendung und Installation
Instalación y aplicación del módulo accesorio de reconexión a distancia, Boletín 193 E1 PLUS
Boletim 193 E1 PLUS Aplicação e Instalação do Módulo de Acessório do Reset Remoto
Applicazione e installazione del modulo accessorio di ripristino a distanza Bollettino 193 E1 PLUS
ブレティン Bulletin 193 E1 PLUS リモートリセットアクセサリモジュールの応用と取付
Bulletin 193 E1 PLUS 遥控重置附件模块的使用与安装

(Cat 193-ERR)

ATTENTION: To prevent electrical shock, disconnect from power source before installing or servicing. Install in suitable enclosure. Keep free from contaminants.
ATTENTION : Avant le montage et la mise en service, couper l'alimentation secteur pour éviter toute décharge. Prévoir une mise en coffret ou armoire appropriée. Protéger le produit contre les environnements agressifs.
ACHTUNG: Vor Installations- oder Servicearbeiten Stromversorgung zur Vermeidung von elektrischen Unfällen trennen. Die Geräte müssen in einem passenden Gehäuse eingebaut und gegen Verschmutzung geschützt werden.
ATENCION: Desconéctese de la corriente eléctrica, antes de la instalación o del servicio, a fin de impedir sacudidas eléctricas. Instálelo en una caja apropiada. Manténgalo libre de contaminantes.
ATENÇÃO: Para evitar choques, desconectar da corrente elétrica antes de fazer a instalação ou a manutenção. Instalar em caixa apropriada. Manter livre de contaminantes.
ATTENZIONE: Per prevenire infortuni, togliere tensione prima dell'installazione o manutenzione. Installare in custodia idonea. Tenere lontano da contaminanti.

注意：感電事故防止のため、取付けまたは修理の際は電源から取り外してください。適切な
ケース内に取付けてください。また、汚染物質がないことを確認してください。

注意: 为了防止触电，在安装或维修之前必须先切断电源。安装在合适的设备箱内。防止接触污染物。

ATTENTION: The side mount module contains ESD (electrostatic discharge)-sensitive parts and assemblies. Static control precautions are required when installing, testing, servicing, or repairing this assembly. Component damage may result if ESD control procedures are not followed. If you are not familiar with static control procedures, refer to Rockwell Automation publication 8000-4.5.2, "*Guarding Against Electrostatic Damage*", or any other applicable ESD protection handbook.
ATTENTION : Le module à bornes latérales contient des pièces et des assemblages sensibles aux décharges électrostatiques. Des précautions en matière de régulation statique sont à prendre lors de l'installation, de l'essayage, de l'entretien ou de la réparation de cet appareil. Les composants peuvent être endommagés si les procédures de régulation statique ne sont pas suivies. Si vous n'êtes pas familier avec ces procédures, veuillez consulter la publication Rockwell Automation 8000-4.5.2 intitulée " Guarding Against Electrostatic Damage " ou tout autre manuel de protection contre les décharges électrostatiques approprié.
ACHTUNG: Das seitlich montierbare Modul enthält Teile und Komponenten, die gegenüber elektrostatischer Entladung empfindlich sind. Bei der Installation, Erprobung, Wartung oder Reparatur dieses Moduls sind entsprechende Vorsichtsmaßnahmen zum Schutz vor elektrostatischer Entladung zu ergreifen. Wenn keine Vorsichtsmaßnahmen zum Schutz vor elektrostatischer Entladung ergriffen werden, können an Teilen Schäden entstehen. Wenn Sie mit den Vorsichtsmaßnahmen zum Schutz vor elektrostatischer Entladung nicht vertraut sind, lesen Sie die Publikation 8000-4.5.2 "Guarding Against Electrostatic Damage" (Schutz vor Schäden durch elektrostatische Entladung) von Rockwell Automation oder einen anderen Leitfaden zu diesem Thema.
ATENCIÓN: El módulo de montaje lateral contiene piezas sensibles a descargas electrostáticas (DEE). Deben adoptarse precauciones contra la electricidad estática al momento de instalar, probar, reparar o revisar esta pieza. Si no se siguen apropiadamente los procedimientos de control de descargas electrostáticas pueden producirse daños en los componentes. Si no conoce bien las precauciones contra la electricidad estática, consulte la publicación 8000-4.5.2, "Guarding Against Electrostatic Damage" ("Protección contra daños producidos por la electricidad estática") u otros manuales similares.
ATENÇÃO: O módulo do suporte contém partes e montagens sensíveis à descarga eletrostática. São necessárias precauções relacionadas ao controle estático durante a instalação, teste, revisão ou reparo desta montagem. Poderão ocorrer danos ao componente, se os procedimentos para o controle da descarga eletrostática (ESD) não forem seguidos. Caso você não esteja familiarizado com os procedimentos para o controle eletrostático, consulte a publicação 8000-4.5.2, "Guarding Against Electrostatic Damage", da Rockwell Automation ou qualquer outro material relativo à ESD.
ATTENZIONE: il modulo laterale contiene parti e componenti sensibili alle scariche elettrostatiche. Durante l'installazione, il collaudo e gli interventi di manutenzione di questo modulo è necessario adottare precauzioni per il controllo dell'energia elettrostatica. La mancata osservanza delle procedure di controllo delle scariche elettrostatiche può causare il danneggiamento dei componenti. Se non si ha familiarità con tali procedure consultare la pubblicazione Rockwell Automation numero 8000-4.5.2, "Guarding Against Electrostatic Damage", o qualsiasi altro manuale per la protezione dalle scariche elettrostatiche.

注意：サイドマウントモジュールには、ESD（静電放電）に敏感な部品や組立品が含まれます。このモジュールの取り付け、テスト、保守、修理を行う場合は、静電気を制御するための予防策が必要です 。ESD 制御の予防策を講じなかった場合、部品が損傷する可能性があります。静電気制御の予防策に精 通していない場合は、Rockwell Automation社出版番号 8000-4.5.2 の「Guarding Against Electrostat ic Damage」、またはその他の適切な ESD 保護ハンドブックを参照してください。

注意：侧面安装模块含有对静电敏感的零件和附件。在安装、测试、维护或维修该装置时，需要采取控制静电的预防措施。若不按照控制静电规程操作，则有可能损坏部件。如果您不熟悉控制静电规程，请参 阅Rockwell Automation出版物8000-4.5.2"防止静电损害"，或者任何其它防静电手册。

41053-396-01 (1)
Printed in U.S.A.

REFERENCE	
REVISION AUTHORIZATION	
1	1021624
41053	

DIMENSIONS APPLY BEFORE SURFACE TREATMENT
(DIMENSIONS IN INCHES) TOLERANCES UNLESS OTHERWISE SPECIFIED
.XX: **N/A**
.XXX: **N/A**
ANGLES: **N/A**

BUL. 193 MCS-E1 PLUS
OVERLOAD RELAY REMOTE RESET ACCESSORY MODULE
INSTALLATION INSTRUCTION SHEET

Rockwell Automation

DR.	L. Tanaskovic	DATE	5-23-06
CHKD.	M. Jutz	DATE	5-23-06
APPD.	G. Lehman	DATE	5-23-06

E - DOC

THIS DRAWING IS THE PROPERTY OF ROCKWELL AUTOMATION, INC.
OR ITS SUBSIDIARIES AND MAY NOT BE COPIED, USED OR DISCLOSED FOR ANY PURPOSE EXCEPT AS AUTHORIZED IN WRITING BY ROCKWELL AUTOMATION, INC.

LOCATION: MILWAUKEE, WISCONSIN U.S.A.

DWG. SIZE **B**
SHEET 1 OF 6
41053-396

B-vertical.ai

ATTENTION: An incorrectly applied or installed side mount module can result in damage to the components or reduction in product life. Wiring or application errors such as supplying incorrect or inadequate supply voltage, or operating/storing in excessive ambient temperatures may result in malfunction of the product.
ATTENTION : Un module à bornes latérales incorrectement appliqué ou installé peut provoquer des dommages sur les composants ou réduire la durée de vie de l'appareil. Des erreurs de câblage ou d'application telles qu'un voltage incorrect ou inadapté ou la mise en service/l'exposition à des températures ambiantes extrêmes peuvent entraîner un mauvais fonctionnement de l'appareil.
ACHTUNG: Wird ein seitlich montierbares Modul falsch eingesetzt oder installiert, besteht die Gefahr, dass an Komponenten Schäden entstehen oder die Produktlebensdauer verringert wird. Bei falscher Verkabelung oder Anwendung wie Versorgung mit falscher oder ungenügender Netzspannung oder Betrieb/Lagerung bei extremen Umgebungstemperaturen können Funktionsstörungen auftreten.
ATENCIÓN: Un módulo de montaje lateral instalado o usado incorrectamente puede dañar los componentes o limitar la vida útil del producto. Es posible que ocurran problemas si se producen errores de uso o de cableado, como por ejemplo proporcionar una tensión incorrecta o al realizar operación y almacenamiento a temperaturas excesivas.
ATENÇÃO: Um módulo de suporte instalado ou aplicado incorretamente pode resultar em danos aos componentes ou redução da duração do produto.
Erros na aplicação ou na instalação elétrica, como utilização de voltagem inadequada ou operação/armazenagem em temperaturas ambientes muito altas, poderão resultar no mau funcionamento do produto.
ATTENZIONE: moduli laterali non correttamente installati possono causare danni ai componenti o una riduzione della durata del prodotto. Errori di cablaggio o di altro tipo, come l'applicazione di un voltaggio inadeguato o l'utilizzo o lo stoccaggio del prodotto in ambienti con temperature eccessive, possono determinare il malfunzionamento del prodotto.
注意：サイドマウントモジュールを不適切に適用または取付けると、コンポーネントが損傷したり、製品の寿命が短くなる場合があります。間違った供給電源や不十分な供給電源、周囲温度が高い場所での操作や保管など、配線および使用方法に問題がある場合、製品が正常に機能しない可能性があります。
注意：若侧面安装模块使用或安装不当，则有可能损坏部件，或缩短使用时间。配线或使用错误，如供电错误或电压不足、在温度超标的环境下操作/存放等等，都可能造成产品无法工作。

ATTENTION: Only personnel familiar with the side mount module and associated machinery should plan to install, start up, and maintain the system. Failure to comply may result in personal injury and/or equipment damage.
ATTENTION : Seul le personnel familier avec le module à bornes latérales et le matériel associé est autorisé à installer, à démarrer et à entretenir le système. Si cette recommandation n'est pas respectée, des accidents corporels ou des dommages matériels peuvent s'ensuivre.
ACHTUNG: Die Installation, Inbetriebnahme und Wartung des Systems sollte nur von Personal durchgeführt werden, das mit dem seitlich montierbaren Modul und den zugehörigen Geräten vertraut ist. Anderenfalls kann es zu Personen- und/oder Sachschäden kommen.
ATENCIÓN: Sólo personal familiarizado con los módulos y maquinaria asociada debe llevar a cabo la instalación, puesta en marcha y manutención del sistema. Si no cumple con dichas indicaciones, se arriesga a dañar los equipos o sufrir accidentes.
ATENÇÃO: Somente os funcionários familiarizados com os módulos de suporte e a maquinaria a eles associados devem instalar, iniciar e manter o sistema. A não conformidade com essa advertência poderá resultar em lesões pessoais e/ou danos ao equipamento.
ATTENZIONE: l'installazione, l'avvio e la manutenzione del modulo laterale e dei componenti accessori deve essere affidata solo a personale che abbia familiarità con il sistema. L'opera di individui inesperti può causare lesioni alle persone e/o danni all'attrezzatura.
注意：サイドマウントモジュールおよび関連の機械に精通した担当者のみが、システムの取付け、起動、保守を行ってください。これを怠ると、人的障害や機器の損傷につながるおそれがあります。
注意：只有熟悉侧面安装模块及其相关机械知识的人士，方可规划系统的安装、启动和维护。若不如此，则有可能导致人身伤害或设备受损。

ATTENTION: The purpose of this document is to serve as a guide for proper installation. The National Electrical Code and any other governing regional or local code will take precedence. Rockwell Automation cannot assume responsibility for the compliance or proper installation of the side mount module or associated equipment. A hazard of personal injury and/or equipment damage exists if codes are ignored during installation.
ATTENTION : Ce document a pour but de servir de guide pour une installation correcte. Le code électrique national et tout autre code régional ou local en vigueur est prioritaire. Rockwell Automation ne peut se porter responsable de la conformité ou de l'installation correcte du module à bornes latérales ou du matériel associé. Il existe des risques d'accidents corporels et/ou de dommages matériels si les codes sont ignorés lors de l'installation.
ACHTUNG: Dieses Dokument enthält Anleitungen zur sachgemäßen Installation. Die im jeweiligen Land geltenden Vorschriften für die Verwendung von elektronischen Geräten und alle anderen regionalen und lokalen Vorschriften haben Vorrang. Rockwell Automation kann für die Einhaltung von Vorschriften oder die sachgemäße Installation des seitlich montierbaren Moduls oder zugehöriger Geräte keine Haftung übernehmen. Wenn die Vorschriften bei der Installation nicht befolgt werden, kann es zu Personen- und/oder Sachschäden kommen.
ATENCIÓN: El objetivo de este documento es otorgarle directrices para efectuar una instalación apropiada. El código nacional de energía eléctrica u otros códigos locales tienen prioridad ante el presente. Rockwell Automation no asume responsabilidad alguna por el cumplimiento o instalación correcta de los módulos o equipos asociados. Existe el riesgo de sufrir accidentes o daños en el equipo si durante la instalación no se cumplen con los códigos establecidos.
ATENÇÃO: O objetivo deste documento é servir de guia para uma instalação apropriada. O Código Elétrico Nacional ou qualquer outro código local ou regional prevalecerá. A Rockwell Automation não assumirá nenhuma responsabilidade pela conformidade ou adequação da instalação do módulo de suporte ou de qualquer equipamento associado. Poderão ocorrer lesões corporais ou danos ao equipamento, se os códigos forem ignorados durante a instalação.
ATTENZIONE: lo scopo del presente documento è fornire istruzioni per una corretta installazione, tuttavia le normative nazionali o locali in materia di installazioni elettriche hanno priorità sulle informazioni ivi contenute. Rockwell Automation non è responsabile dell'osservanza di leggi e normative né della corretta installazione del modulo laterale o delle attrezzature connesse. L'inosservanza delle normative durante l'installazione determina il rischio di lesioni alle persone e/o di danno alle attrezzature.
注意：この文書の目的は、正しい取付け方法を説明することです。米国電気工事規定およびそれぞれの地域または地方の規定が優先されます。Rockwell Automation では、サイドマウントモジュールおよび関連の機械についての規則への準拠と適切な取付けについては責任を負いません。規定を無視して取付けを行った場合には、人的障害や機器の損傷が発生するおそれがあります。
注意：本文档只可用作正确安装之指南。须遵守美国电气规定(National Electrical Code)以及任何相关的地方法律法规等优先级更高的规定。若因不遵守规定而导致侧面安装模块或相关设备安装不当，Rockwell Automation不负任何责任。安装时若不遵守相关规定，可能会导致人身伤害和/或设备受损。

REFERENCE		BUL. 193 MCS-E1 PLUS OVERLOAD RELAY REMOTE RESET ACCESSORY MODULE INSTALLATION INSTRUCTION SHEET	E - DOC
REVISION AUTHORIZATION	DIMENSIONS APPLY BEFORE SURFACE TREATMENT (DIMENSIONS IN INCHES) TOLERANCES UNLESS OTHERWISE SPECIFIED	Rockwell Automation	THIS DRAWING IS THE PROPERTY OF ROCKWELL AUTOMATION, INC. OR ITS SUBSIDIARIES AND MAY NOT BE COPIED, USED OR DISCLOSED FOR ANY PURPOSE EXCEPT AS AUTHORIZED IN WRITING BY ROCKWELL AUTOMATION, INC.
1 1021624	.XX: N/A		LOCATION: MILWAUKEE, WISCONSIN U.S.A.
	.XXX: N/A	DR. ---------- DATE ----------	DWG. SIZE B / SHEET 2 OF 6
	ANGLES: N/A	CHKD. ---------- DATE ----------	41053-396
41053		APPD. ---------- DATE ----------	

B-vertical.ai

ATTENTION: Do not use automatic reset mode in applications where unexpected automatic restart of the motor can cause injury to persons ordamage to equipment.
ATTENTION : N'utilisez pas le mode Remise à zéro automatique dans les applications où un redémarrage automatique inattendu du moteur pourrait provoquer des blessures personnelles ou des dégâts matériels.
ACHTUNG: Der automatische Rücksetzmodus darf nicht in Anwendungen verwendet werden, in denen der unerwartete Neustart des Motors zuPersonen– oder Sachschäden führen kann.
ATENCION: No use el modo de reseteo automático en aplicaciones donde el rearranque repentino del motor pueda causar lesiones personales o dañoal equipo.
ATENÇÃO: não utilize o modo de reajuste automático em aplicações nas quais o reinício automático e inesperado do motor possa causar ferimentosàs pessoas ou danos ao equipamento.
ATTENZIONE: non usare la modalità di ripristino automatico in applicazioni dove il riavviamento automatico improvviso del motore può provocareinfortuni o danni all'apparecchiatura. contromisure.
注意：モーターの予期しない自動再スタートによって負傷や機器の破損をまねく恐れのあるような応用では、自動リセット・モードを使用しないでください。
注意: 在马达突然自动再起动可能导致人员伤害或设备损坏的地方，切勿采用自动复原模态。

ATTENTION: This is a Class A product. In a domestic environment this product may cause radio interference in which case the user may be required to take adequate measures.
ATTENTION : Ceci est un produit de classe A. Dans un environnement domestique, ce produit peut provoquer des interférences. Dans ce cas, il se peut que l'utilisateur doive prendre des mesures adéquates.
ACHTUNG: Dieses Produkt ist ein Gerät der Klasse A. In Wohnungen kann dieses Gerät hochfrequente Strahlung erzeugen. In diesem Fall muss der Benutzer geeignete Maßnahmen ergreifen.
ATENCIÓN: Este es un producto Clase A. Si se usa en el hogar puede causar interferencia en aparatos de radio por lo tanto el usuario debe tomar las precauciones adecuadas.
ATENÇÃO: Este é um produto Classe A. Em um ambiente doméstico, este produto poderá causar interferência em rádios, e nesse caso o usuário poderá ter que tomar algumas medidas para a eliminá-las.
ATTENZIONE: questo è un prodotto di Classe A. In ambiente domestico può causare interferenze radio, nel qual caso l'utente deve adottare adeguate contromisure.
注意: これは、Class A 製品です。家庭では、この製品は電磁波障害の原因となる場合があります。この場合は適切な処置を講じなければならない可能性があります。
注意：本产品为A类产品。在家用环境下，本产品可能导致无线电干扰，若如此，用户需要采取相应的措施消除干扰。

Features
Caractéristiques
Leistungsmerkmale
Características
Recursos
Caratteristiche
機能
特点

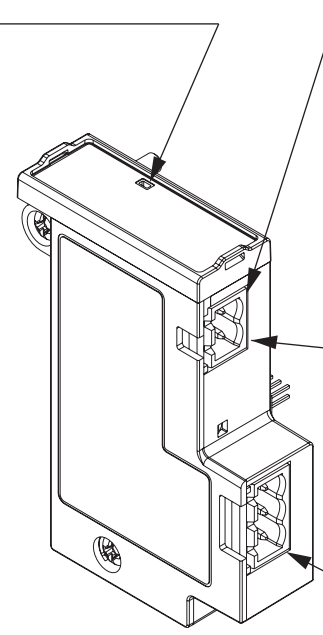

ATTENTION: Do not apply external voltage to R1 and R2. Equipment damage will occur.
ATTENTION: Ne pas appliquer de voltage externe à R1 et R2 sous peine de dommages matériels.
ACHTUNG: Legen Sie an R1 und R2 keine Fremdspannung an. Dadurch entstehen am Gerät Schäden.
ATENCIÓN: No aplique tensión externa a R1 y R2. Se producirán daños en el equipo.
ATENÇÃO: Não aplique voltagem externa ao R1 e R2. Ocorrerá dano no equipamento.
ATTENZIONE: non applicare voltaggio esterno a R1 e R2 poiché danneggerebbe l'attrezzatura.
注意: 外部電源を R1 と R2 に適用しないでください。機器が破損するおそれがあります。
注意：切勿对R1和R2施加外部电压。否则会损坏设备。

REFERENCE	
REVISION AUTHORIZATION	
1	1021624
41053	

DIMENSIONS APPLY BEFORE SURFACE TREATMENT
(DIMENSIONS IN INCHES) TOLERANCES UNLESS OTHERWISE SPECIFIED
.XX: N/A
.XXX: N/A
ANGLES: N/A

BUL. 193 MCS-E1 PLUS
OVERLOAD RELAY REMOTE RESET ACCESSORY MODULE
INSTALLATION INSTRUCTION SHEET

Rockwell Automation

DR.	----------	DATE	----------
CHKD.	----------	DATE	----------
APPD.	----------	DATE	----------

E - DOC

THIS DRAWING IS THE PROPERTY OF ROCKWELL AUTOMATION, INC. OR ITS SUBSIDIARIES AND MAY NOT BE COPIED, USED OR DISCLOSED FOR ANY PURPOSE EXCEPT AS AUTHORIZED IN WRITING BY ROCKWELL AUTOMATION, INC.

LOCATION: MILWAUKEE, WISCONSIN U.S.A.

DWG. SIZE **B**

SHEET 3 OF 6

41053-396

B-vertical.ai

Reset Operation / Zurücksetzungsvorgang / Operação de reajuste / リセット操作
Opération de remise à zéro / Operación de reseteo / Operazione di ripristino / 复位操作

When the supply voltage (A1,A2), is applied (detail A), the side mount module overrides the reset configuration of the overload relay (detail B) and the overload relay will operate in the manual reset mode. When the supply voltage is removed, the reset configuration of the overload relay (detail B) will define the reset mode.

Lorsque la tension d'alimentation (A1,A2) est appliquée (détail A), le module à fixation latérale annule la configuration de réinitialisation du relais de surcharge (détail B) et le relais de surcharge fonctionne alors en mode de réinitialisation manuelle. Lorsque la tension d'alimentation est supprimée, la configuration de réinitialisation du relais de surcharge (détail B) définit le mode de réinitialisation.

Wenn die Betriebsspannung (A1, A2) angelegt wird (Detail A), übersteuert das Seitenmodul die Zurücksetzungskonfiguration des Überlastrelais (Detail B), und das Überlastrelais arbeitet im manuellen Zurücksetzungsmodus. Wenn keine Betriebsspannung anliegt, wird der Zurücksetzungsmodus durch die Zurücksetzungskonfiguration des Überlastrelais gesteuert.

Cuando se aplica (porción A) la tensión de suministro (A1, A2), el módulo de montaje lateral anula la configuración de reseteo del relé de sobrecarga (porción B) y el relé de sobrecarga opera en el modo de reseteo manual. Cuando se quita la tensión de suministro, la configuración de reseteo del relé de sobrecarga (porción B) define el modo de reseteo.

Quando a tensão de alimentação (A1, A2) é aplicada (detalhe A), o módulo de montagem lateral substitui a configuração de reinício do relé de sobrecarga (detalhe B) e este irá operar no modo de reinício manual. Quando a tensão de alimentação é removida, a configuração de reinício do relé de sobrecarga (detalhe B) definirá o modo de reinício.

Quando viene fornita la tensione di alimentazione A1, A2 (dettaglio A), il modulo montato lateralmente ha la precedenza sulla configurazione di ripristino del relè di sovraccarico (dettaglio B) e quest'ultimo funzionerà in modalità di ripristino manuale. Quando si rimuove la tensione di alimentazione, la configurazione di ripristino del relè di sovraccarico (dettaglio B) definirà la modalità di ripristino.

供給電源（A1,A2）を取り付けたときは、サイドマウントモジュールによって過電流継電器（詳細 B）のリセット設定が無効になるため、過電流継電器は手動リセットモードで動作します。供給電源（A1,A2）を取り外したときは、過電流継電器（詳細 B）のリセット設定によってリセットモードが決まります。

当施加（详见A）电源电压（A1、A2）时，侧面安装的模块会取代过载继电器（详见B）的复位配置，过载继电器将以人工复位模式工作。去掉电源电压后，过载继电器（详见B）的复位配置将定义复位模式。

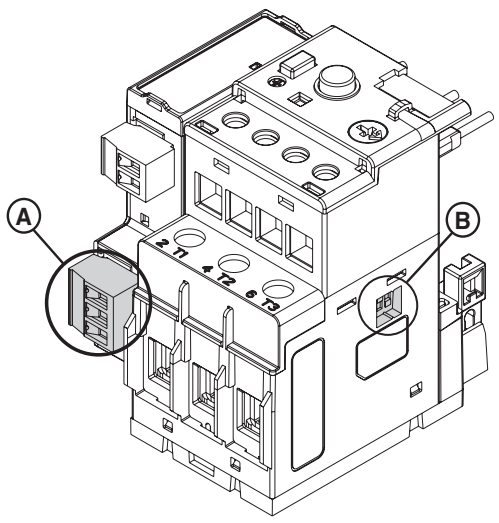

Wiring Diagram / Verkabelungsschema / Diagrama de circuito / 配線図
Schéma de câblage / Diagrama de cableado / Schema elettrico / 配线图

Wire Size and Torque Specifications

	1X 2X	24.....12 AWG 24.....16 AWG 5 lb-in
	1X 2X	0.2.....2.5 mm² 0.25.....1 mm² 0.55 N·m
	1X 2X	0.2.....2.5 mm² 0.2.....1 mm² 0.55 N·m

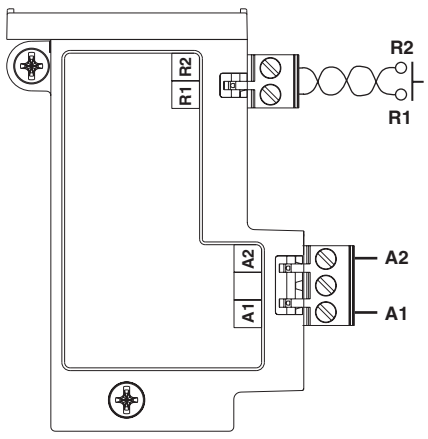

Recommend use of twisted pair for remote reset, #24 AWG Minimum
Utilisation recommandée de paire torsadée pour la réinitialisation à distance, réseau sélectif planaire n°24 minimum
Für Fernrücksetzung empfiehlt sich die Verwendung eines verdrillten Leiterpaars (mindestens AWG 24).
Se recomienda el uso de un par trenzado para la reconexión a distancia, mínimo #24 AWG
O uso de um par de fios trançados para redefinição remota é recomendado, mínimo número 24 AWG
Per il reset a distanza si raccomanda di utilizzare un doppino intrecciato, n. 24 AWG minimo
リモートリセットには、最小 #24 AWG のツイストペアの使用をお勧めします
远程复位建议使用至少#24 AWG双绞线

(24 - 240V, 47 - 63HZ or DC)

REFERENCE	
REVISION AUTHORIZATION	
1	1021624
41053	

DIMENSIONS APPLY BEFORE SURFACE TREATMENT

(DIMENSIONS IN INCHES) TOLERANCES UNLESS OTHERWISE SPECIFIED

.XX: **N/A**

.XXX: **N/A**

ANGLES: **N/A**

BUL. 193 MCS-E1 PLUS
OVERLOAD RELAY REMOTE RESET ACCESSORY MODULE
INSTALLATION INSTRUCTION SHEET

Rockwell Automation

DR.	----------	DATE	----------
CHKD.	----------	DATE	----------
APPD.	----------	DATE	----------

E - DOC

THIS DRAWING IS THE PROPERTY OF ROCKWELL AUTOMATION, INC.
OR ITS SUBSIDIARIES AND MAY NOT BE COPIED, USED OR DISCLOSED FOR ANY PURPOSE EXCEPT AS AUTHORIZED IN WRITING BY ROCKWELL AUTOMATION, INC.

LOCATION: MILWAUKEE, WISCONSIN U.S.A.

DWG. SIZE **B**

SHEET 4 OF 6

41053-396

B-vertical.ai

Installation **Instalação** 取付け方法
Instalación **Installazione** 安装

1

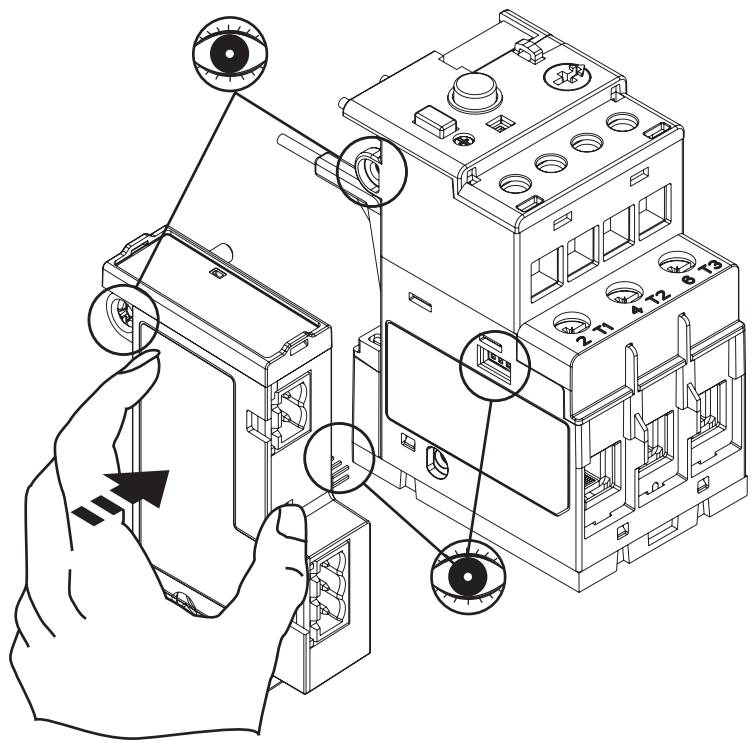

2

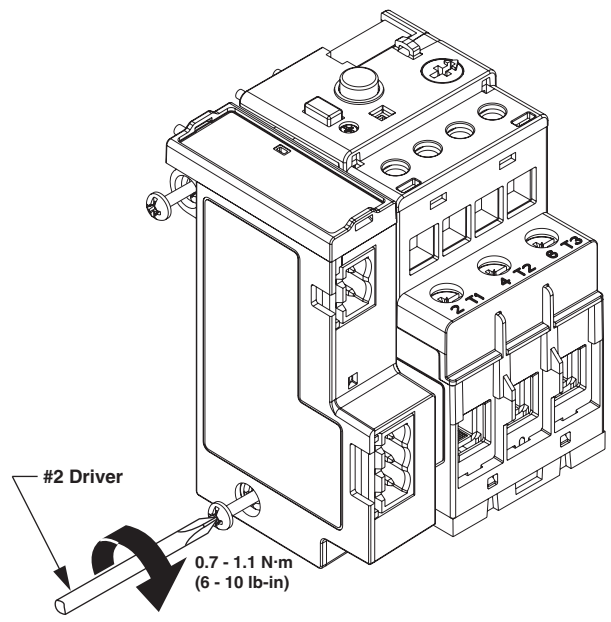

3

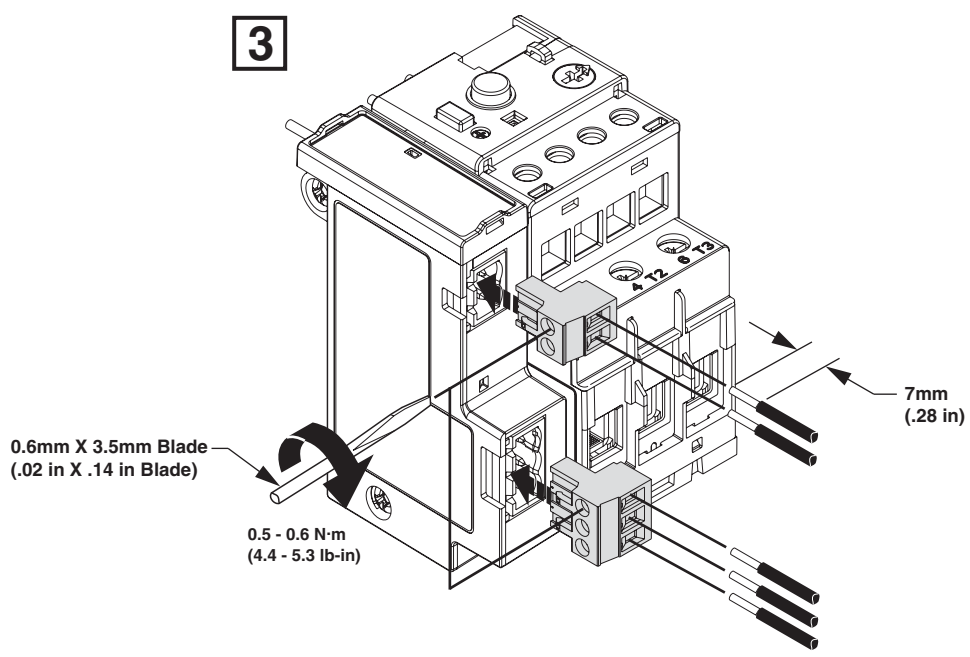

REFERENCE		BUL. 193 MCS-E1 PLUS OVERLOAD RELAY REMOTE RESET ACCESSORY MODULE INSTALLATION INSTRUCTION SHEET	E - DOC
REVISION AUTHORIZATION	DIMENSIONS APPLY BEFORE SURFACE TREATMENT (DIMENSIONS IN INCHES) TOLERANCES UNLESS OTHERWISE SPECIFIED		THIS DRAWING IS THE PROPERTY OF ROCKWELL AUTOMATION, INC. OR ITS SUBSIDIARIES AND MAY NOT BE COPIED, USED OR DISCLOSED FOR ANY PURPOSE EXCEPT AS AUTHORIZED IN WRITING BY ROCKWELL AUTOMATION, INC.
1 1021624	.XX: N/A	Rockwell Automation	LOCATION: MILWAUKEE, WISCONSIN U.S.A.
	.XXX: N/A	DR. ---------- DATE ----------	DWG. SIZE B / SHEET 5 OF 6
	ANGLES: N/A	CHKD. ---------- DATE ----------	
41053		APPD. ---------- DATE ----------	41053-396

B-vertical.ai

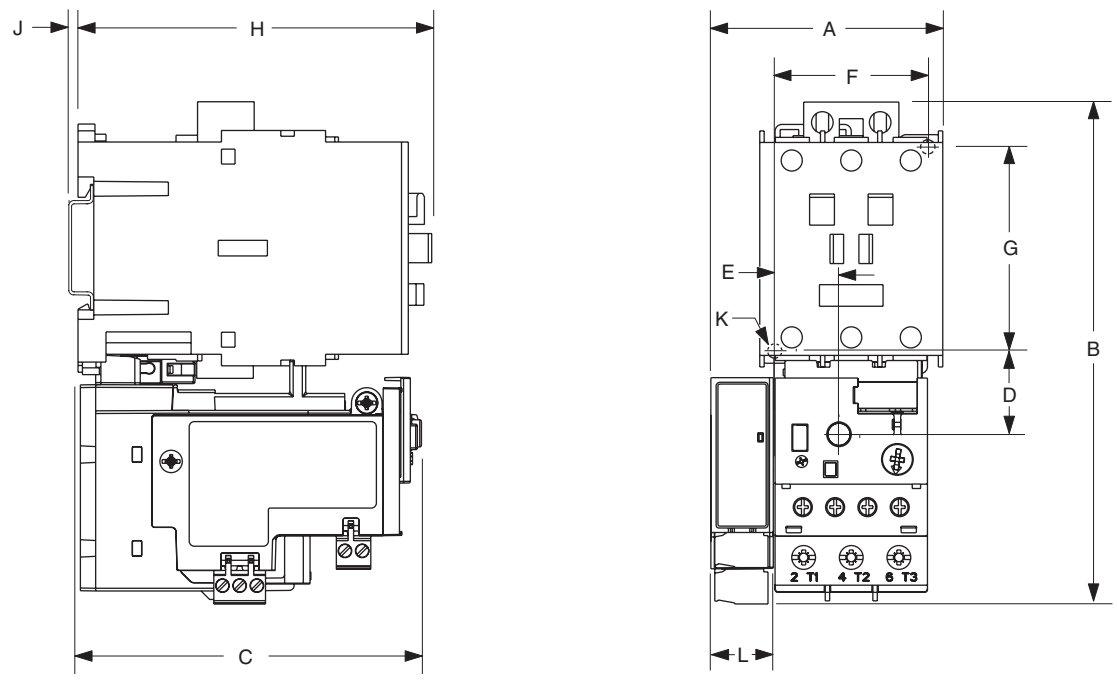

CONTACTOR CAT. NO.	E1 PLUS CAT. NO.		A	B	C	D	E	F	G	H	J	K	L
100-C09, -C12, -C16, -C23	193*-EE_B	mm (in)	63 (2.48)	148 (5.83)	85.2 (3.35)	24.5 (.96)	13.9 (.55)	35 (1.38)	60 (2.36)	86.5 (3.40)	2 (.08)	4.5 (.17)	18 (.71)
100-C30, -C37	193*-EE_D	mm (in)	63 (2.48)	148 (5.83)	101.2 (3.98)	24.5 (.96)	13.9 (.55)	35 (1.38)	60 (2.36)	104 (4.09)	2 (.08)	4.5 (.17)	18 (.71)
100-C43		mm (in)	67.5 (2.66)	148 (5.83)	101.2 (3.98)	24.5 (.96)	18.4 (.74)	45 (1.77)	60 (2.36)	104 (4.09)	2 (.08)	4.5 (.17)	18 (.71)
100-C60, -C72, -C85	193*-EE_E	mm (in)	90 (3.54)	191.6 (7.54)	120.4 (4.74)	29 (1.14)	23.8 (.94)	55 (2.16)	100 (3.94)	126 (4.94)	2 (.08)	5.4 (.21)	18 (.71)

Specifications / Spezifikationen / Specifiche / 仕様
Caractéristiques / Características / Especificações / 规格

Rated Insulation Voltage (Ui) — 300V
Tension d'isolation nominale (Ui)
Nennprüfspannung (Ui)
Tensión nominal de aislamiento (Ui)
Voltaggio di isolamento nominale (Ui)
Voltagem Nominal de Isolamento (Ui)
定格絶縁電圧 (Ui)
额定绝缘电压(Ui)

Rated Operating Voltage (Ue) — 24 - 240 VAC, 50/60 Hz; 24 - 240 VDC
Tension d'emploi assignée (Ue)
Nennbetriebsspannung (Ue)
Tensión nominal de trabajo (Ue)
Voltaggio di isolamento di esercizio (Ue)
Voltagem Nominal de Operação (Ue)
定格作業電圧 (Ue)
额定工作电压 (Ue)

Power at Rated Operating Voltage
Puissance à la tension nominale de service
Leistung bei Nennbetriebsspannung
Alimentación en tensión nominal de trabajo
Alimentação na voltagem nominal de operação
Corrente alla tensione nominale di esercizio
定格作業電圧での電源
电源供电在额定工作电压

24 VAC	0.3 W
120 VAC	0.3 W
240 VAC	0.5 W

Rated Impulse Withstand Voltage (U imp) — 2.5 kV
Tension de tenue aux ondes de choc (U imp)
Nennimpulsspannungsfestigkeit (U imp)
Tensión nominal no disruptiva de impulso (U imp)
Voltagem (U imp) nominal resistente ao impulso
Tensione nominale di tenuta a impulso (U imp)
定格インパルス耐電圧 (U imp)
额定冲击耐压 (U imp)

41053-396-01 (1)
Printed in U.S.A.

Rockwell Automation

PART NO.	CHG. CHAR.	MATERIAL	FLAT	FOLD
-01	1	TWO SIDES PRINTED BODY STOCK WHITE BODY INK BLACK	25-1/2" W x 11" H	4-1/4" W x 2-3/4" H
			SIZE	

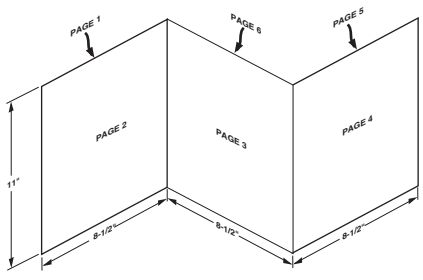

REFERENCE

REVISION AUTHORIZATION	
1	1021624
41053	

DIMENSIONS APPLY BEFORE SURFACE TREATMENT
(DIMENSIONS IN INCHES) TOLERANCES UNLESS OTHERWISE SPECIFIED
.XX: N/A
.XXX: N/A
ANGLES: N/A

BUL. 193 MCS-E1 PLUS
OVERLOAD RELAY REMOTE RESET ACCESSORY MODULE
INSTALLATION INSTRUCTION SHEET

Rockwell Automation

DR. ----------	DATE ----------		
CHKD. ----------	DATE ----------		
APPD. ----------	DATE ----------		

E - DOC

THIS DRAWING IS THE PROPERTY OF ROCKWELL AUTOMATION, INC. OR ITS SUBSIDIARIES AND MAY NOT BE COPIED, USED OR DISCLOSED FOR ANY PURPOSE EXCEPT AS AUTHORIZED IN WRITING BY ROCKWELL AUTOMATION, INC.

LOCATION: MILWAUKEE, WISCONSIN U.S.A.

DWG. SIZE B

SHEET 6 OF 6

41053-396

B-vertical.ai